DTG 330

Chaudières à gaz

Français
04/09/07

Notice de montage

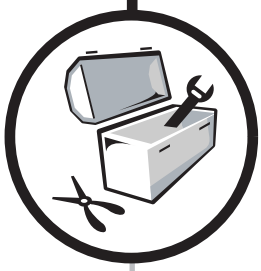

CE 0085

De Dietrich

www.dedietrich.com

300011859-001-C

Sommaire

1 Colisage 3

1.1 DTG 330 S 3
1.2 DTG 330 Eco.NOx 4

2 Montage de l'appareil 5

2.1 Déballage - Colis ligne gaz. 5
2.2 Montage du corps de chaudière 6
2.3 Uniquement corps de chaudière livré assemblé. 8
2.4 Montage des tubulures de départ et retour 9
2.5 Epreuve hydraulique (Colis corps de chaudière non assemblé) 10
2.6 Montage de la ligne gaz 10
2.7 Montage de l'antirefouleur 11
2.8 Montage de l'isolation 12
2.9 Montage du panneau latéral droit 15
2.10 Montage de la pièce complémentaire 16
2.11 Montage du tableau de commande 16
2.12 Mise en place des bulbes 17
2.13 Montage du thermostat anti-débordement de fumées 18
2.14 Montage du transformateur de séparation de circuit 160 VA 19
2.15 Montage du panneau latéral gauche 20
2.16 Branchement ligne gaz et raccordements électriques 21
2.17 Montage de l'habillage 22

1 Colisage

Outils nécessaires :

- Outil de montage (JD simplifié pour chaudière 8-14 éléments, JD-TE ou JD-TE Plus pour tout modèle)
- clés plates de 8 - 10 - 13 - 19
- 1 tournevis cruciforme

i Le montage des options éventuellement livrées avec la chaudière est traité dans la notice les accompagnant.
La liste des options disponibles est indiquée dans le tarif en vigueur.

1.1 DTG 330 S

DTG 330-...S **Corps de chaudière assemblé**	**8**	**9**	**10**	**11**	**12**	**14**	**16**	**18**	**20**
Corps de chaudière (Commencer le montage par l'étape : **2.3**)	GD2	GD3	GD4	GD5	GD6	GD7	GD8	GD9	GD10
Ligne gaz									
- 20/25 mbar	GK22	GK23	GK24	GK25	GK26	GK27	GK28	GK29	GK30
- 300 mbar	GK31	GK32	GK33	GK34	GK35	GK36	GK37	GK38	GK39
Antirefouleur	GD32	GD33	GD34	GD35	GD36	GD37	GD38	GD39	GD40
Habillage + Isolation	GK40	GK41	GK42	GK43	GK44	GK45	GK46	GK47	GK48
Tableau de commande :									
- B3	GK1	GK1	GK1	GK1	GK1	GK1	GK1	GK1	GK1
- DIEMATIC-m3	GK3	GK3	GK3	GK3	GK3	GK3	GK3	GK3	GK3
- K3	GK2	GK2	GK2	GK2	GK2	GK2	GK2	GK2	GK2
Colis documentation (Composition selon tableau de commande et pays)	1 x	1 x	1 x	1 x	1 x	1 x	1 x	1 x	1 x
DTG 330-...S **Corps de chaudière non assemblé**	**8**	**9**	**10**	**11**	**12**	**14**	**16**	**18**	**20**
Corps de chaudière (Commencer le montage par l'étape : **2.1**) :									
- Elément latéral gauche (83580003)	1 x	1 x	1 x	1 x	1 x	1 x	1 x	1 x	1 x
- Elément intermédiaire (83580001)	6 x	7 x	8 x	9 x	10 x	12 x	14 x	16 x	18 x
- Elément latéral droit (83580002)	1 x	1 x	1 x	1 x	1 x	1 x	1 x	1 x	1 x
Liasse tiges d'assemblage	83507121	83507122	83507123	83507124	83507125	83507126	83507127	83507128	83587074
Accessoires	GD12	GD13	GD14	GD15	GD16	GD17	GD18	GD19	GD20
Ligne gaz									
- 20/25 mbar	GK22	GK23	GK24	GK25	GK26	GK27	GK28	GK29	GK30
- 300 mbar	GK31	GK32	GK33	GK34	GK35	GK36	GK37	GK38	GK39
Antirefouleur	GD32	GD33	GD34	GD35	GD36	GD37	GD38	GD39	GD40
Habillage + Isolation	GK40	GK41	GK42	GK43	GK44	GK45	GK46	GK47	GK48
Tableau de commande :									
- B3	GK1	GK1	GK1	GK1	GK1	GK1	GK1	GK1	GK1
- DIEMATIC-m3	GK3	GK3	GK3	GK3	GK3	GK3	GK3	GK3	GK3
- K3	GK2	GK2	GK2	GK2	GK2	GK2	GK2	GK2	GK2
Colis documentation (Composition selon tableau de commande et pays)	1 x	1 x	1 x	1 x	1 x	1 x	1 x	1 x	1 x

1.2 DTG 330 Eco.NOx

DTG 330-...Eco.NOx **Corps de chaudière assemblé**	**8**	**9**	**10**	**11**	**12**	**14**	**16**	**18**	**20**
Corps de chaudière (Commencer le montage par l'étape : **2.3**)	GD2	GD3	GD4	GD5	GD6	GD7	GD8	GD9	GD10
Ligne gaz									
- 20/25 mbar	GK4	GK5	GK6	GK7	GK8	GK9	GK10	K11	GK12
- 300 mbar	GK13	GK14	GK15	GK16	GK17	GK18	GK19	GK20	GK21
Antirefouleur	GD32	GD33	GD34	GD35	GD36	GD37	GD38	GD39	GD40
Habillage + Isolation	GK40	GK41	GK42	GK43	GK44	GK45	GK46	GK47	GK48
Tableau de commande :									
- B3	GK1	GK1	GK1	GK1	GK1	GK1	GK1	GK1	GK1
- DIEMATIC-m3	GK3	GK3	GK3	GK3	GK3	GK3	GK3	GK3	GK3
- K3	GK2	GK2	GK2	GK2	GK2	GK2	GK2	GK2	GK2
Colis documentation (Composition selon tableau de commande et pays)	1 x	1 x	1 x	1 x	1 x	1 x	1 x	1 x	1 x
DTG 330-...Eco.NOx **Corps de chaudière non assemblé**	**8**	**9**	**10**	**11**	**12**	**14**	**16**	**18**	**20**
Corps de chaudière (Commencer le montage par l'étape : **2.1**) :									
- Elément latéral gauche (83580003)	1 x	1 x	1 x	1 x	1 x	1 x	1 x	1 x	1 x
- Elément intermédiaire (83580001)	6 x	7 x	8 x	9 x	10 x	12 x	14 x	16 x	18 x
- Elément latéral droit (83580002)	1 x	1 x	1 x	1 x	1 x	1 x	1 x	1 x	1 x
Liasse tiges d'assemblage	83507121	83507122	83507123	83507124	83507125	83507126	83507127	83507128	83587074
Accessoires	GD12	GD13	GD14	GD15	GD16	GD17	GD18	GD19	GD20
Ligne gaz									
- 20/25 mbar	GK4	GK5	GK6	GK7	GK8	GK9	GK10	K11	GK12
- 300 mbar	GK13	GK14	GK15	GK16	GK17	GK18	GK19	GK20	GK21
Antirefouleur	GD32	GD33	GD34	GD35	GD36	GD37	GD38	GD39	GD40
Habillage + Isolation	GK40	GK41	GK42	GK43	GK44	GK45	GK46	GK47	GK48
Tableau de commande :									
- B3	GK1	GK1	GK1	GK1	GK1	GK1	GK1	GK1	GK1
- DIEMATIC-m3	GK3	GK3	GK3	GK3	GK3	GK3	GK3	GK3	GK3
- K3	GK2	GK2	GK2	GK2	GK2	GK2	GK2	GK2	GK2
Colis documentation (Composition selon tableau de commande et pays)	1 x	1 x	1 x	1 x	1 x	1 x	1 x	1 x	1 x

2 Montage de l'appareil

2.1 Déballage - Colis ligne gaz.

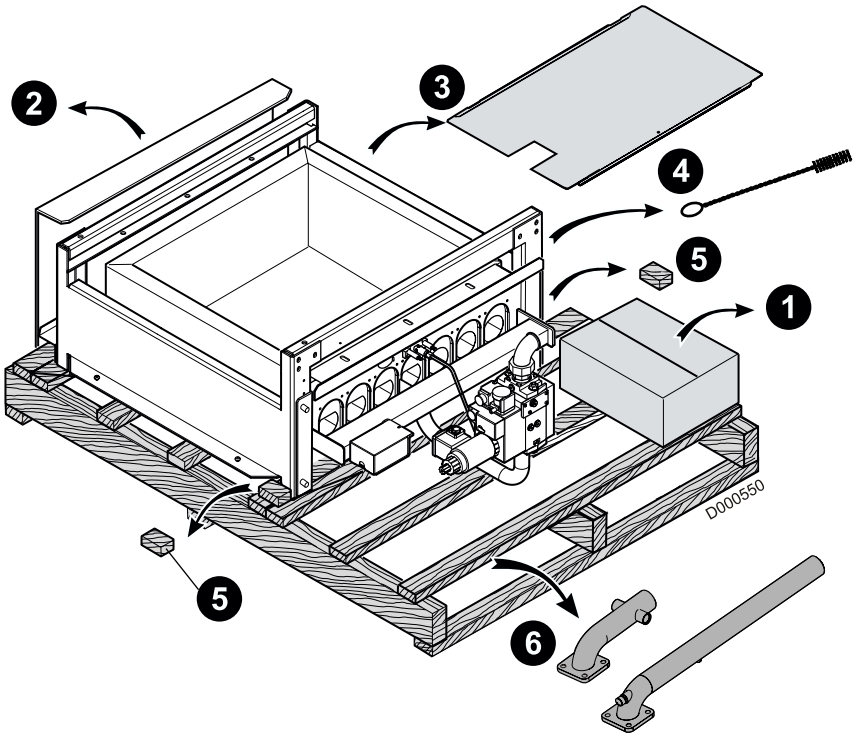

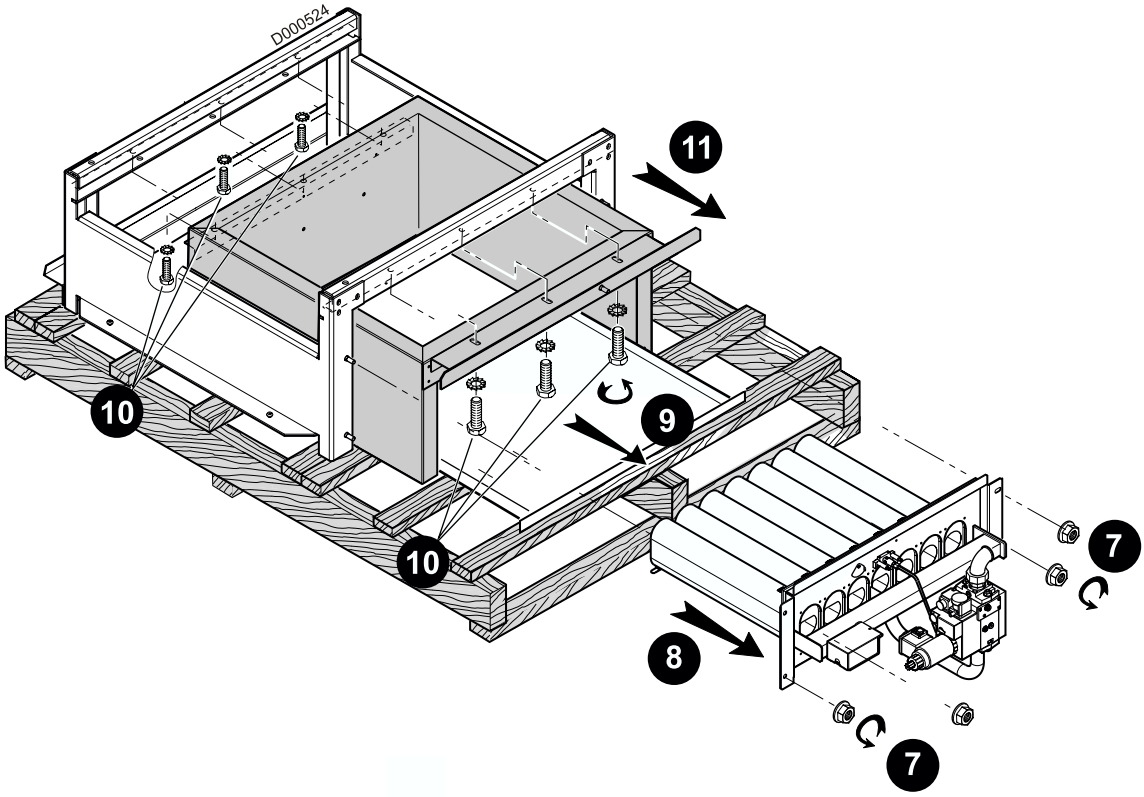

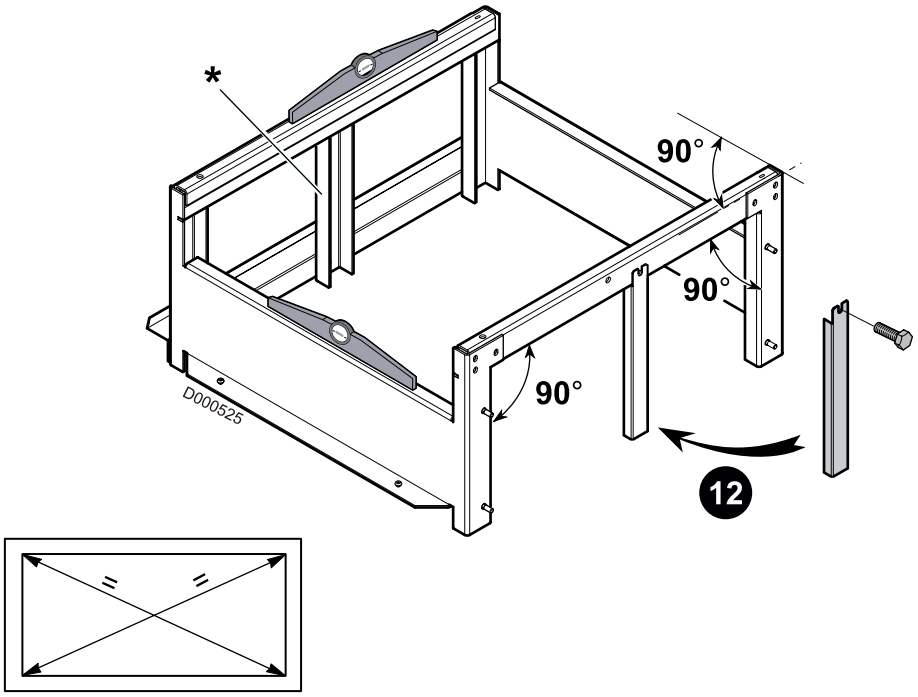

Mettre le châssis à niveau dans les deux sens et garantir un angle droit.

⓬ **Uniquement chaudière 14-16-18-20 éléments**
Monter le pied central à l'avant du châssis (ce pied sert uniquement à monter les éléments).

(*) Le pied central arrière est prémonté (modèles 14-16-18-20 éléments).

2.2 Montage du corps de chaudière

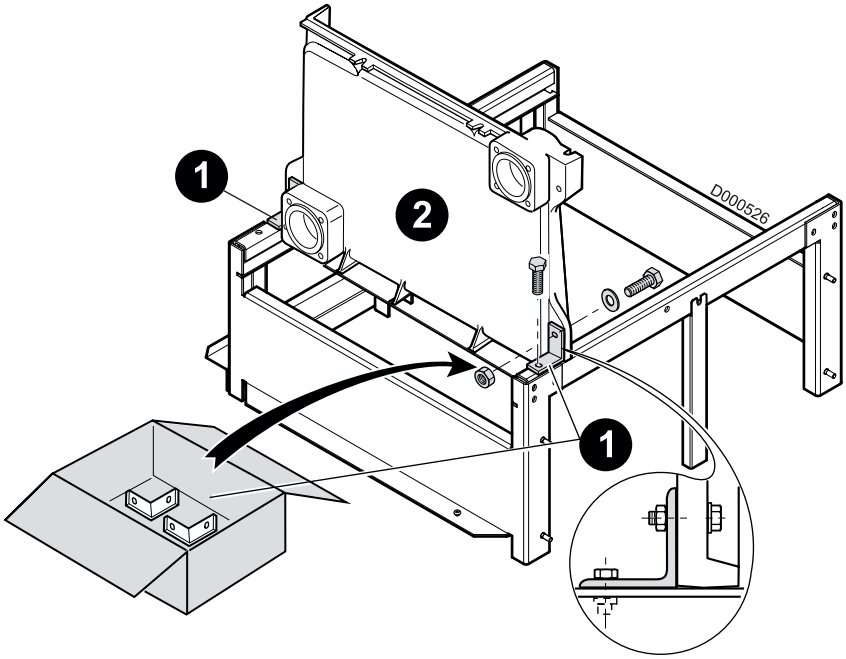

Nettoyer les alésages à l'aide d'un pinceau et de solvant.

❶ Fixer les 2 équerres de positionnement livrées dans le colis accessoires sur le châssis (à droite ou à gauche (1)) par 2 vis HM 6x25.

(1) Le côté sera à déterminer selon l'espace disponible en chaufferie et le sens de montage retenu.

❷ Mettre en place le premier élément et le fixer aux équerres.

Enduire les bords de l'élément latéral et les rainures d'étanchéité avec du mastic de fer.

Engager les nipples dans les connexions et enduire de produit de graissage.

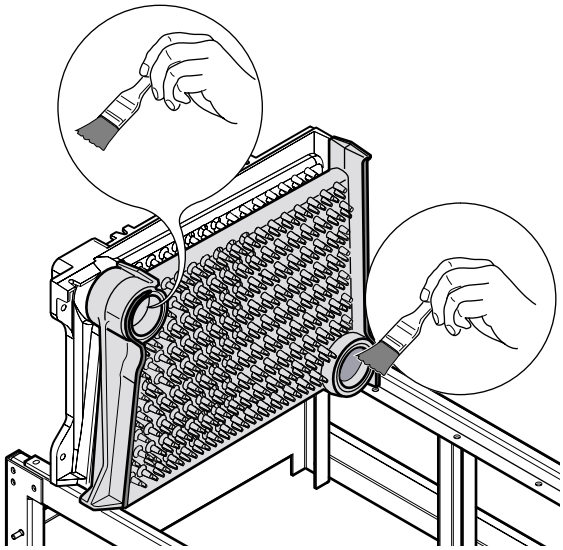

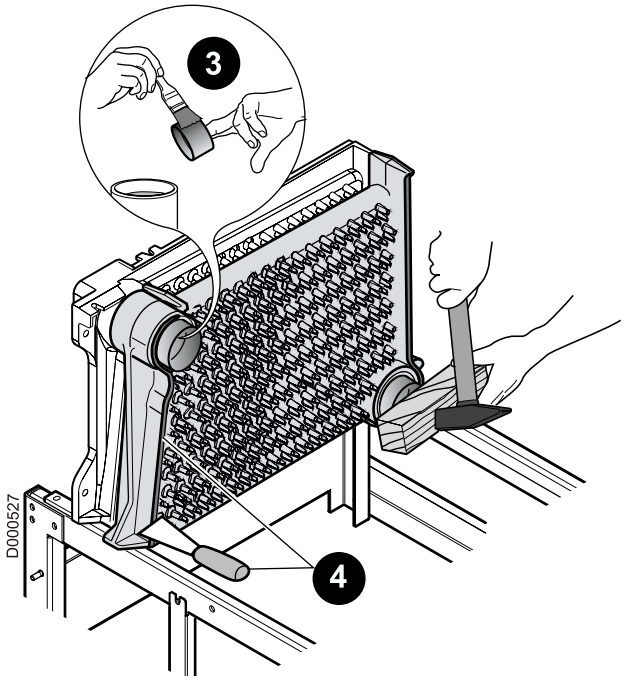

Mettre en place le deuxième élément.

Nettoyer les alésages à l'aide d'un pinceau et de solvant.

❸ Nettoyer les nipples et les enduire du produit de graissage fourni avec les éléments.
Enfoncer modérément les 2 nipples.

❹ Mastiquer les rainures d'étanchéité sur toute la longueur pour assurer une bonne étanchéité.

Monter 2 autres éléments d'après le même principe.

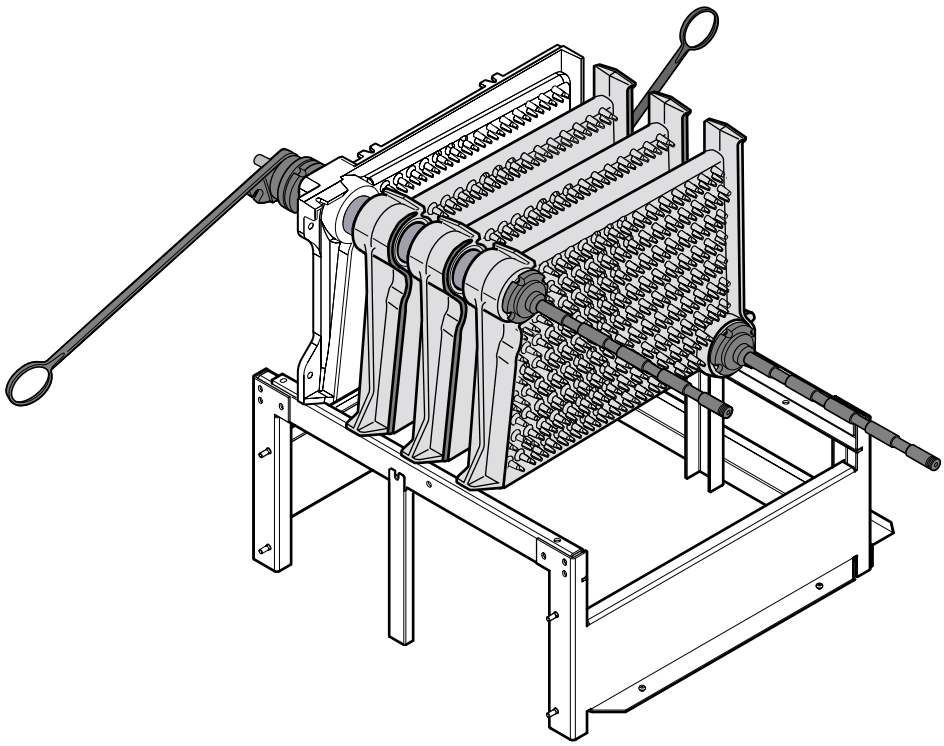

Mettre en place l'outil de montage.

Serrer progressivement de façon à provoquer un rapprochement égal et simultané des connexions supérieure et inférieure.

Monter de la même manière le restant des éléments **un par un**

i Ne pas dépasser 4 éléments à la fois.

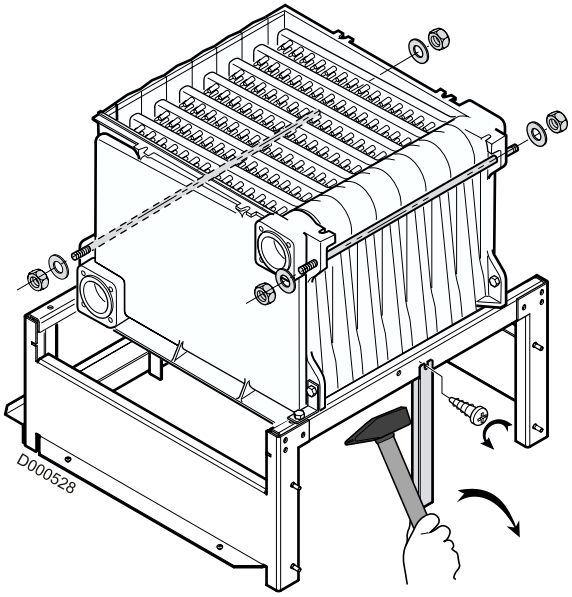

Monter les tiges d'assemblage avec rondelles M10N et écrous H10.

Démonter l'outil de montage.

Retirer le pied central avant.

2.3 Uniquement corps de chaudière livré assemblé

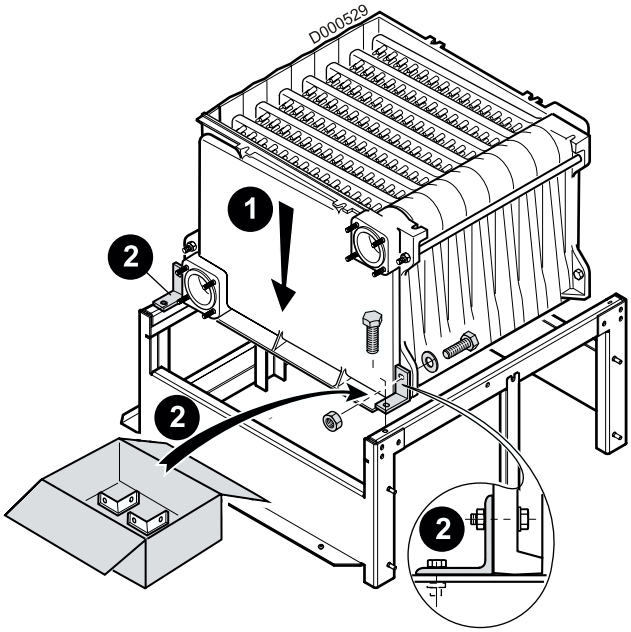

2.4 Montage des tubulures de départ et retour

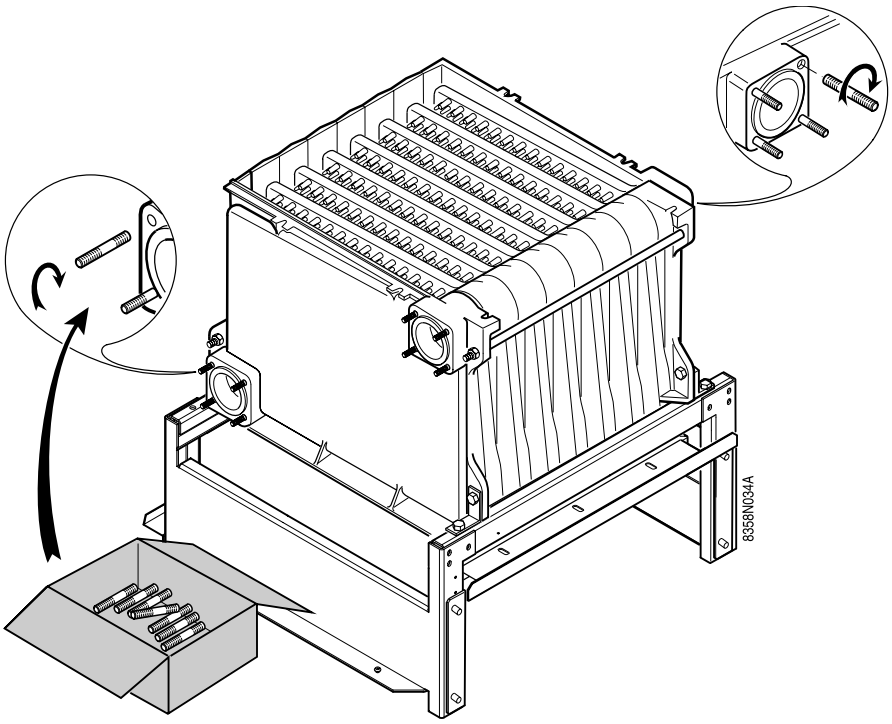

Fixer les 16 goujons M12, livrés dans le colis accessoires, sur les connexions des éléments latéraux en prenant soin de visser la partie courte des goujons dans la fonte.

Tubes départ et retour montés à gauche de la chaudière

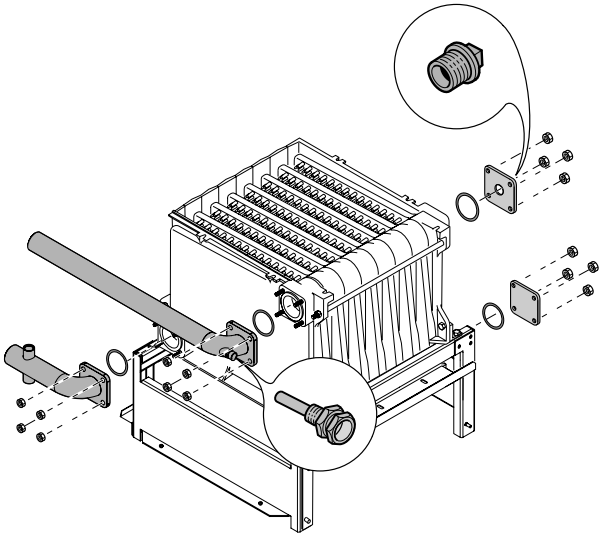

Tubes départ et retour montés à droite de la chaudière

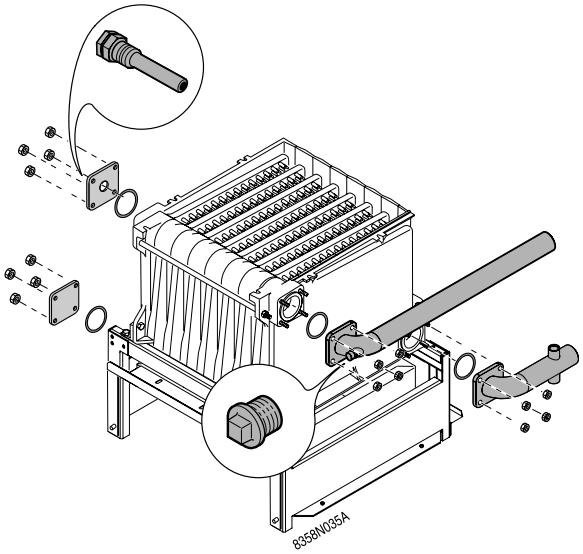

- Fixer le tube départ, le tube retour, la bride taraudée et la bride pleine.
  Les raccordements hydrauliques doivent être effectués d'un même côté (soit à droite ou à gauche) mais jamais en quinconce.
- **Le doigt de gant doit impérativement être placé du côté gauche de la chaudière.**
  - Si le départ et le retour sont à gauche : mettre en place le doigt de gant dans l'orifice du tube départ et le bouchon 1/2" dans la bride tauraudée.
  - Si le départ et le retour sont à droite : mettre en place le doigt de gant dans l'orifice dans la bride taraudée et le bouchon 1/2" du tube départ.

2.5 Epreuve hydraulique (Colis corps de chaudière non assemblé)

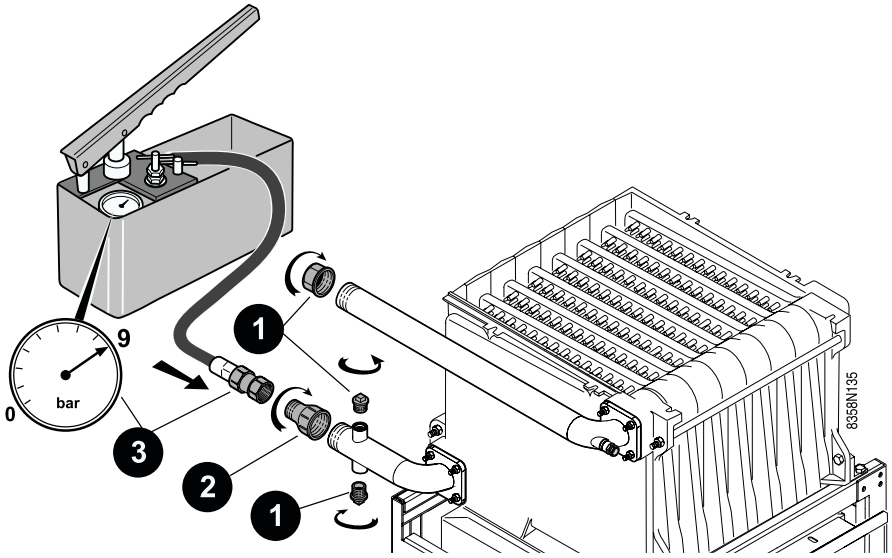

1. Visser les bouchons sur les tubulures.
2. Visser une réduction R2 à Rp1/2 sur le retour de chauffage.
3. Raccorder la pompe de test sur cette réduction.Effectuer le test durant 10 minutes. La pression d'épreuve doit être égale à 9 bar.
   Une chute de pression signifie qu'il y a une fuite dans le corps de chaudière.
   Après l'épreuve hydraulique, retirer la pompe, la réduction et les bouchons.

2.6 Montage de la ligne gaz

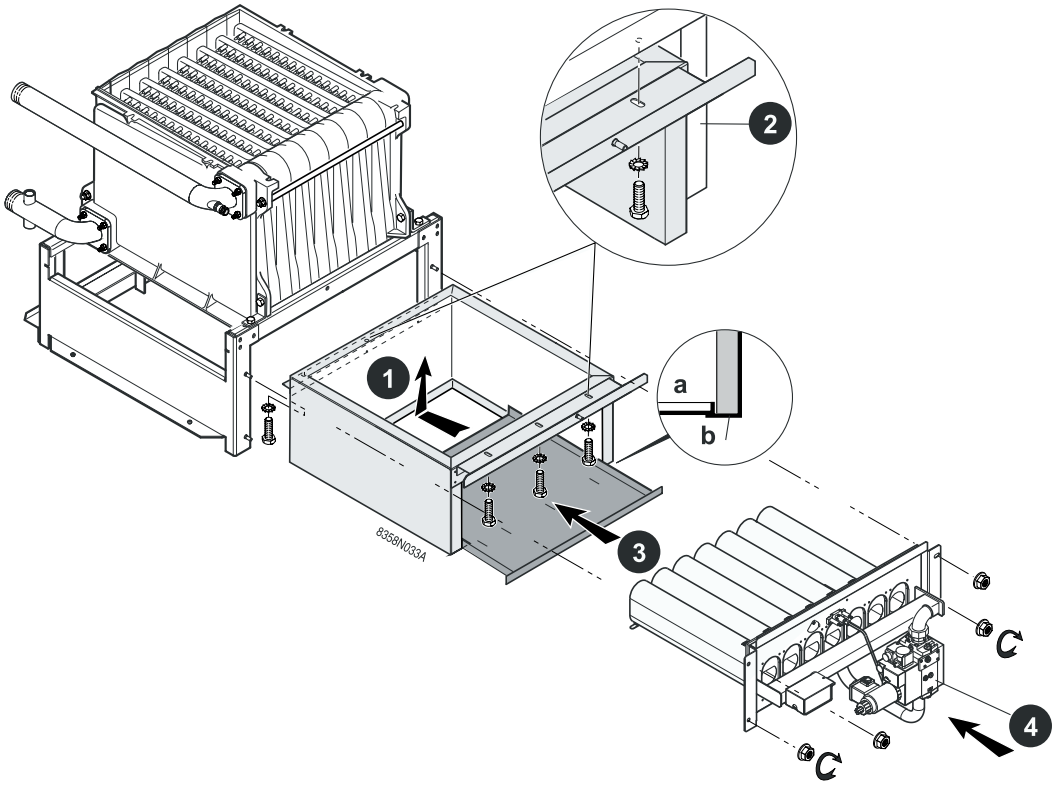

a. Bac
b. Foyer

1. Remettre en place le foyer.
2. Fixer le foyer au châssis à l'avant et à l'arrière (commencer à l'arrière).
3. Glisser le bac dans le foyer en prenant soin de le faire reposer sur le bord inférieur des parois du foyer.
4. Remettre en place le tiroir brûleur et le fixer au foyer.

2.7 Montage de l'antirefouleur

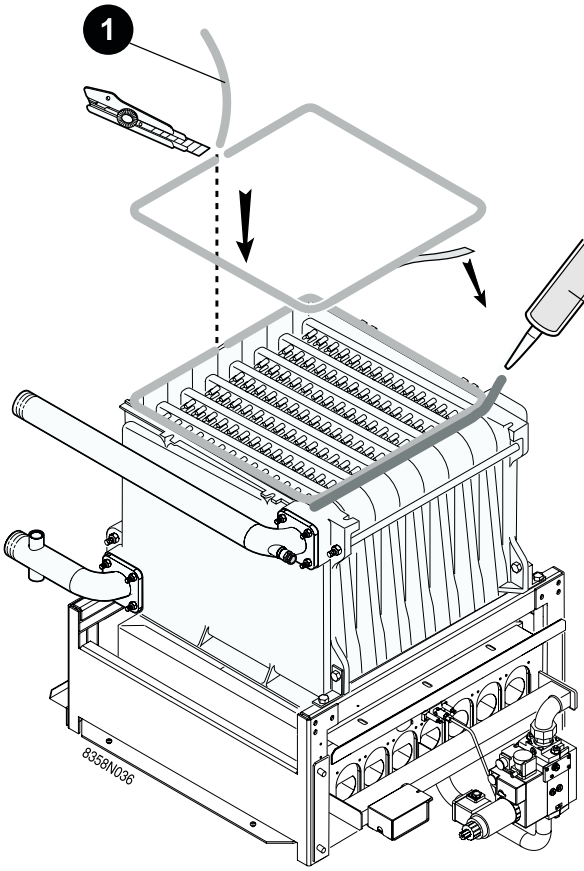

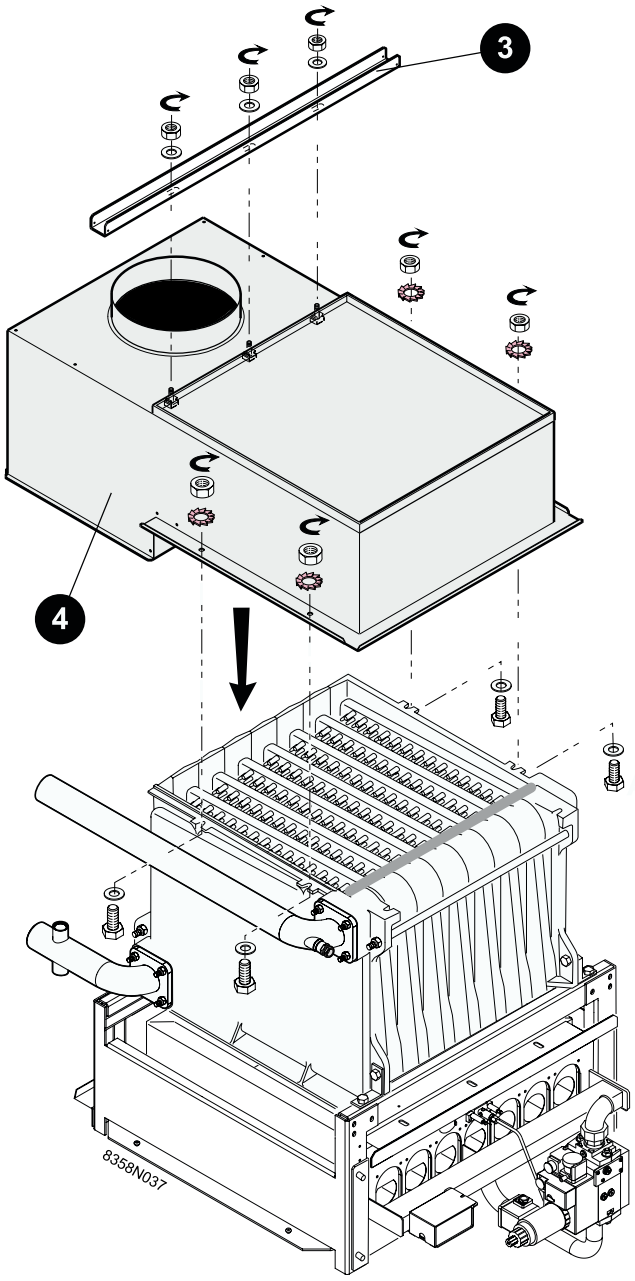

1. Coller la tresse autocollante sur le dessus du corps. Commencer par l'arrière au milieu.
2. Appliquer le cordon de silicone (uniquement à l'avant de la chaudière).
3. Démonter les écrous + rondelles. Mettre en place le raidisseur. Le serrage définitif des écrous se fera à la suite de l'étape 12, après le montage et ajustement des panneaux latéraux.
4. Positionner l'antirefouleur sur le corps et le fixer.

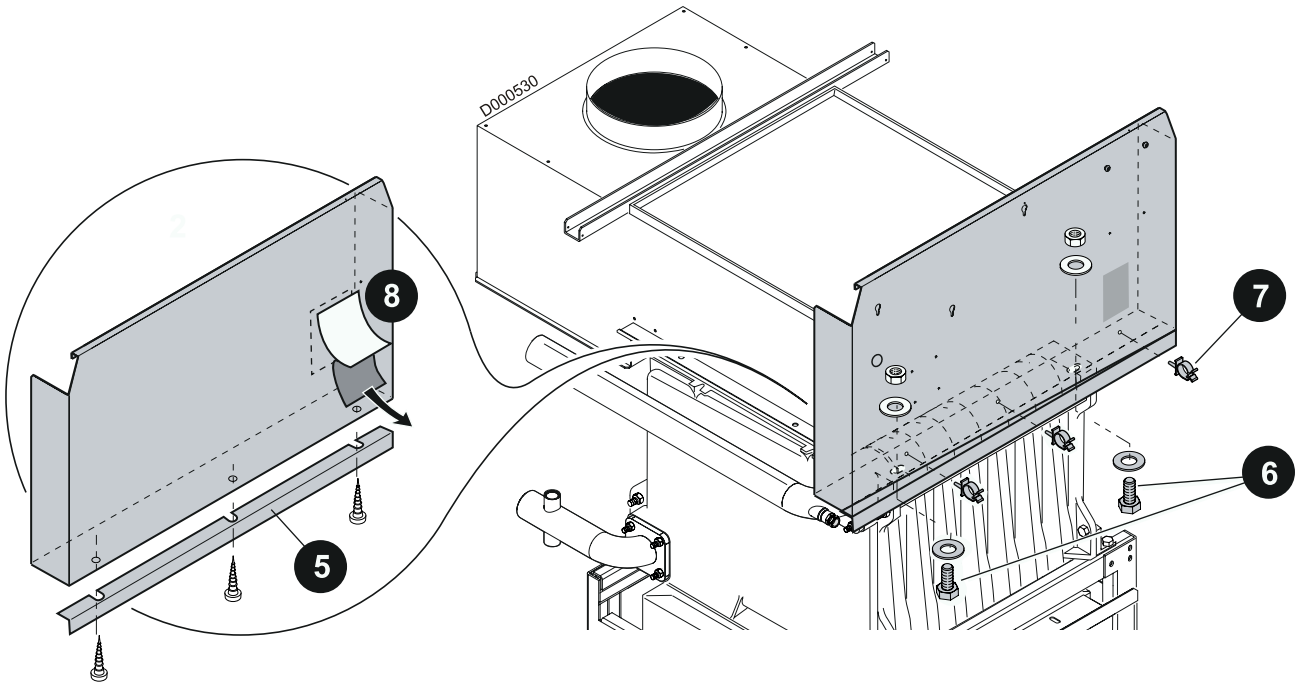

❺ Monter l'équerre (livrée dans le colis habillage) sur le support avant.
Fixer à l'aide de 3 vis à tôle.

❻ Fixer le support avant.

❼ Monter les 3 attaches câbles sur le support de tableau.

❽ Coller la plaquette signalétique comme indiqué.

2.8 Montage de l'isolation

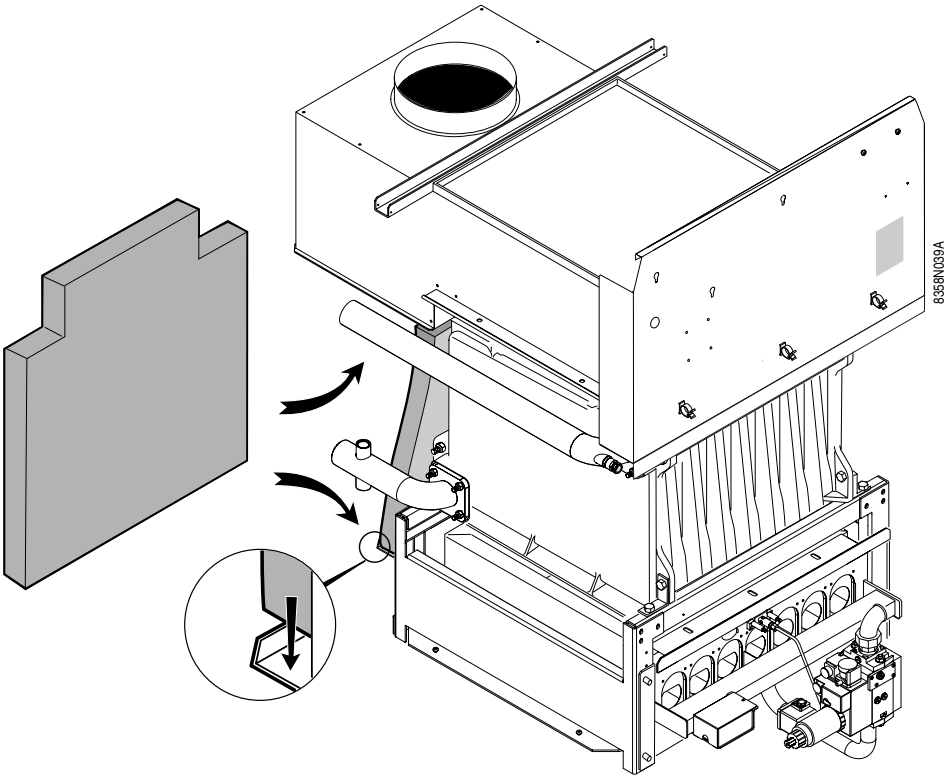

- Glisser le panneau d'isolation arrière entre le corps de chaudière et l'antirefouleur.
- Glisser le bas du panneau dans la rainure de maintien.

i Toile noire de l'isolation côté extérieur.

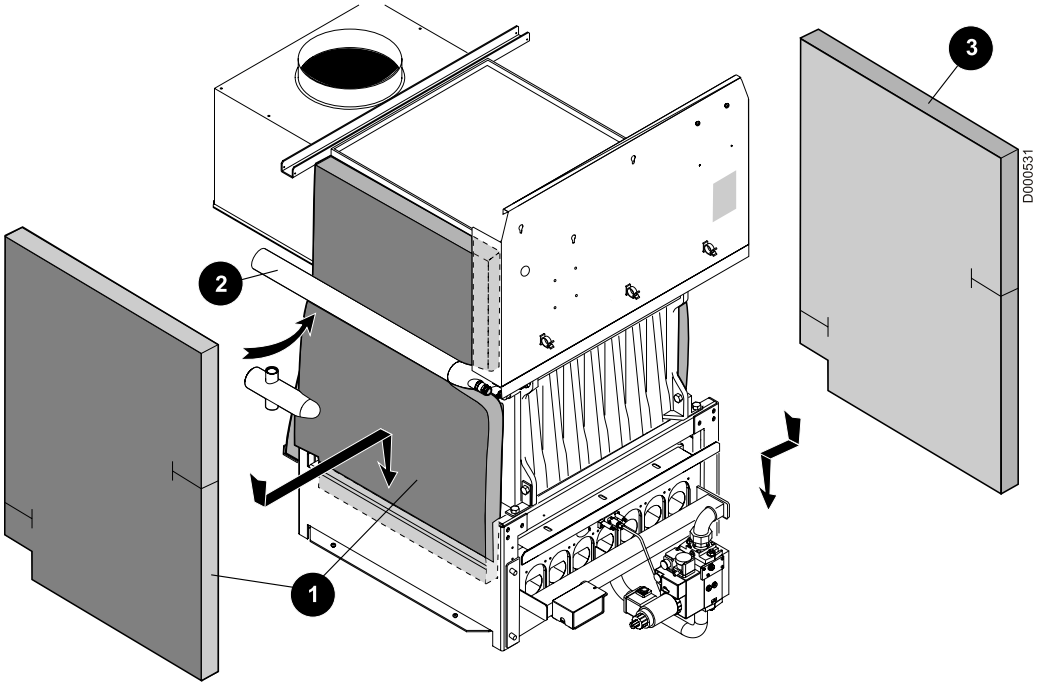

1. Mettre en place le panneau d'isolation latéral gauche : glisser le bas entre le châssis et le foyer.
2. Glisser le haut sous la tubulure départ.
3. Mettre en place le panneau d'isolation latéral droit en glissant le bas à l'intérieur du châssis.

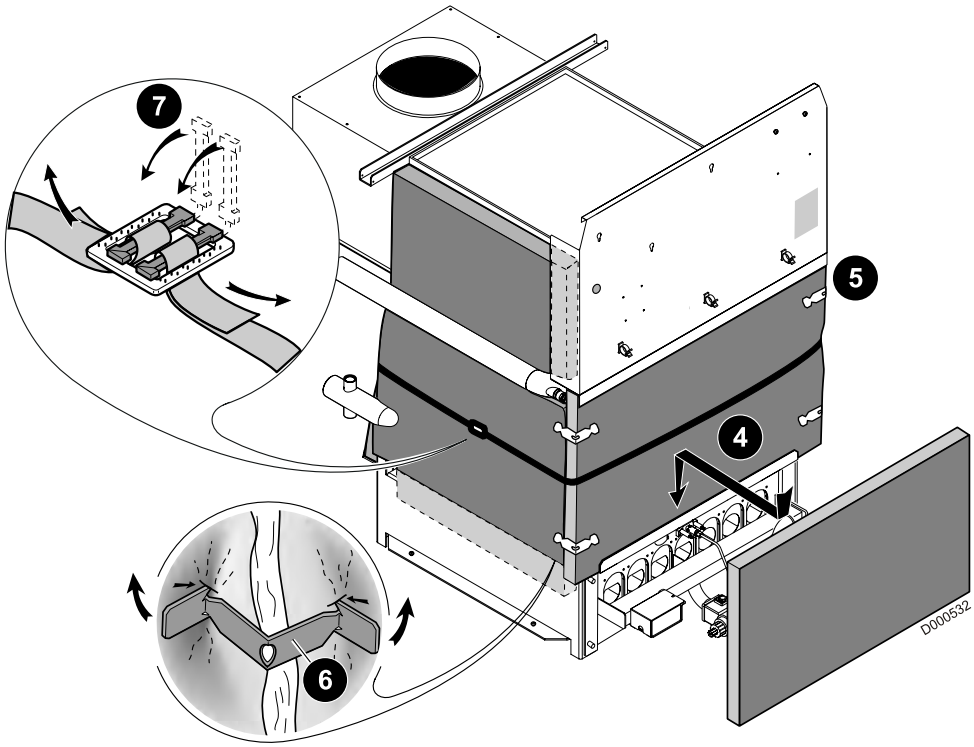

4. Poser le panneau d'isolation avant inférieur sur l'équerre du foyer.
5. Glisser le panneau d'isolation sous l'équerre de maintien.
6. 7. Fixer le panneau à l'aide des crochets puis des sangles.

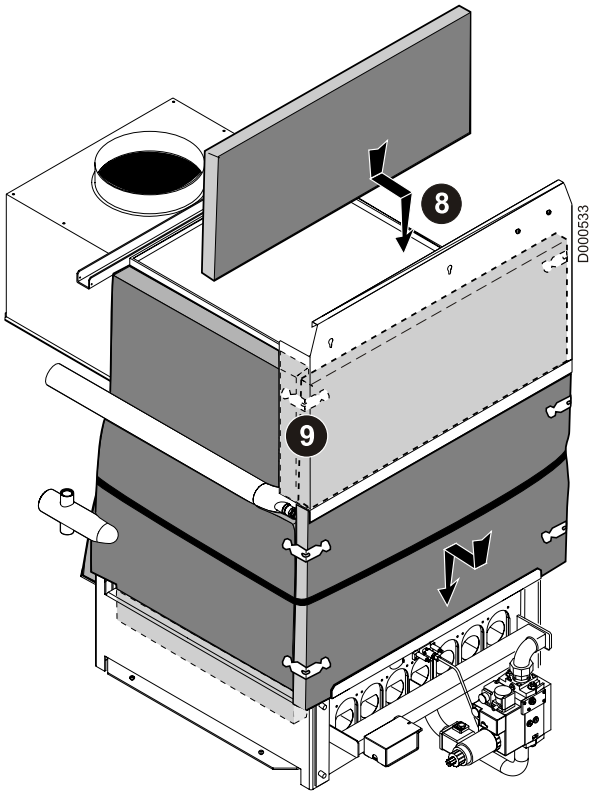

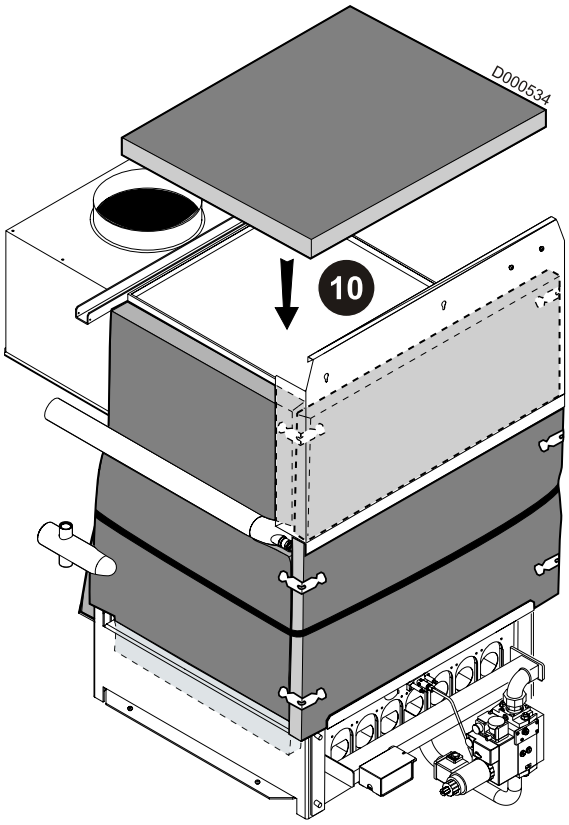

8 Mettre en place le panneau d'isolation avant supérieur en le glissant entre l'antirefouleur et le support avant.

9 Fixer le panneau à l'aide des crochets.

10 Poser le panneau d'isolation supérieur sur l'antirefouleur.

2.9 Montage du panneau latéral droit

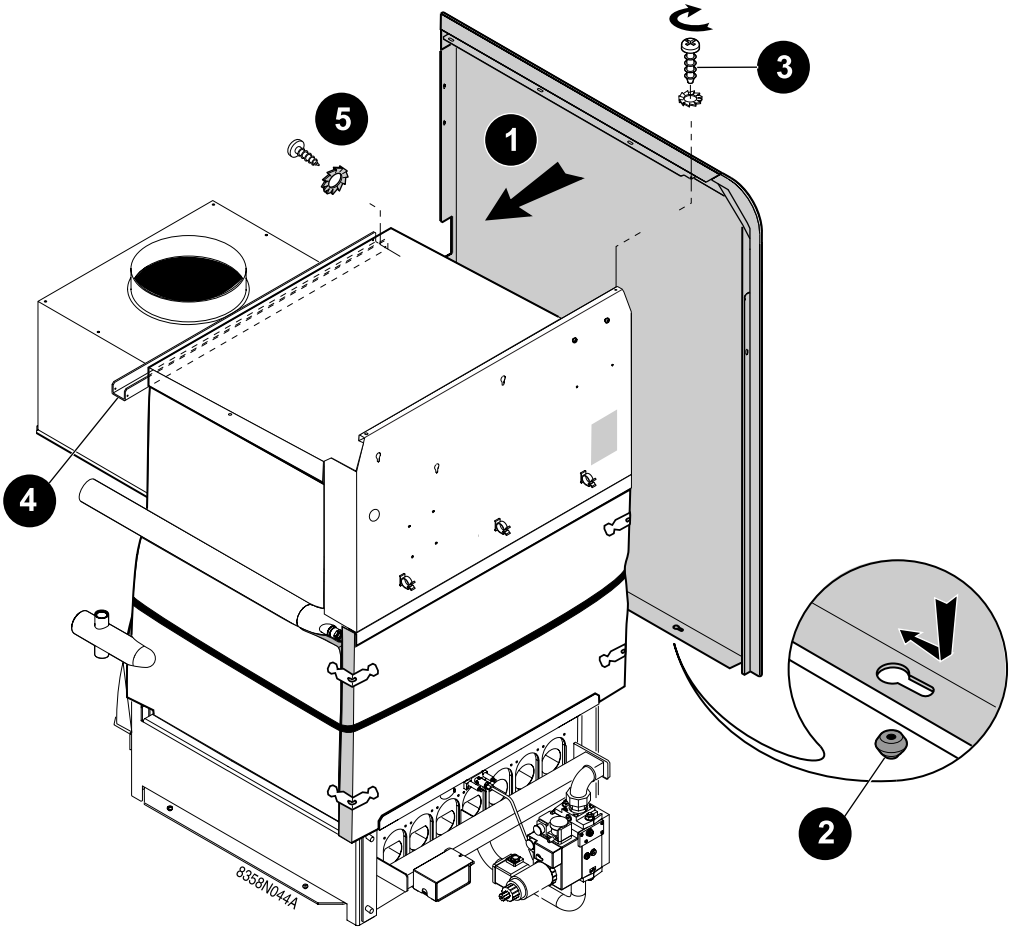

1. Poser le panneau latéral droit.
2. Poser les 2 boutonnières dans les douilles du socle et le glisser vers l'arrière.
3. Fixer le panneau sur le support avant.
4. Fixer le panneau sur le raidisseur.
5. Fixer avec la vis à tôle + rondelle.

2.10 Montage de la pièce complémentaire

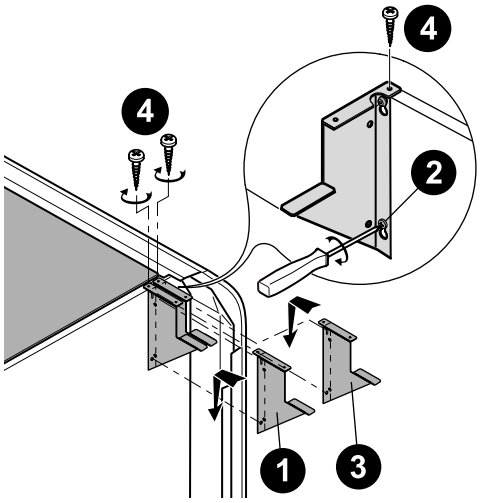

D000484

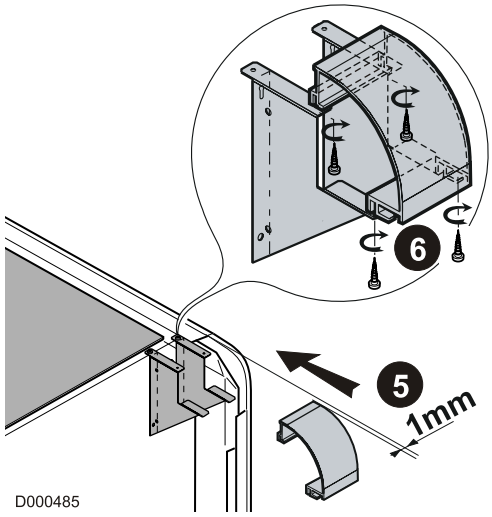

D000485

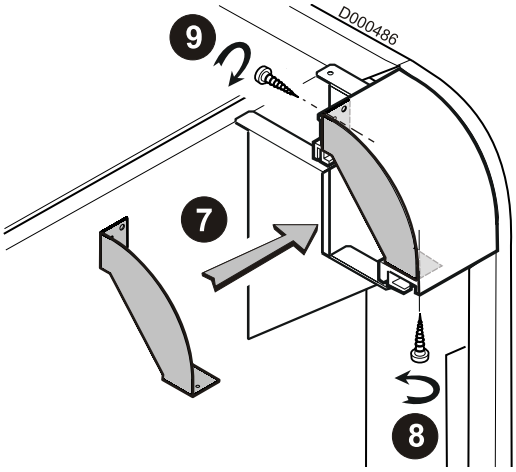

2.11 Montage du tableau de commande

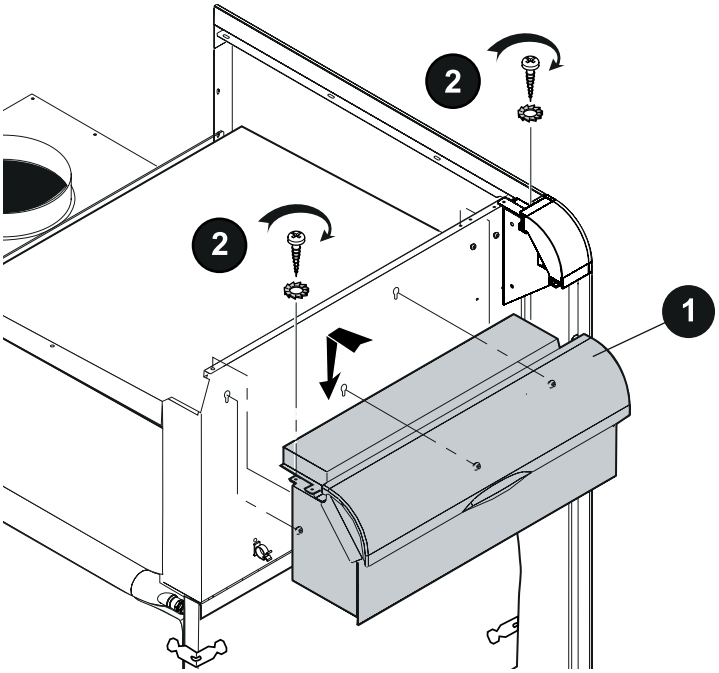

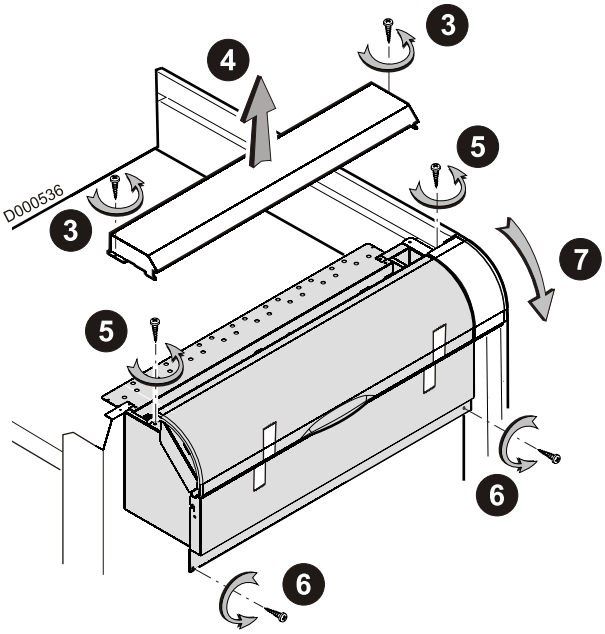

2.12Mise en place des bulbes

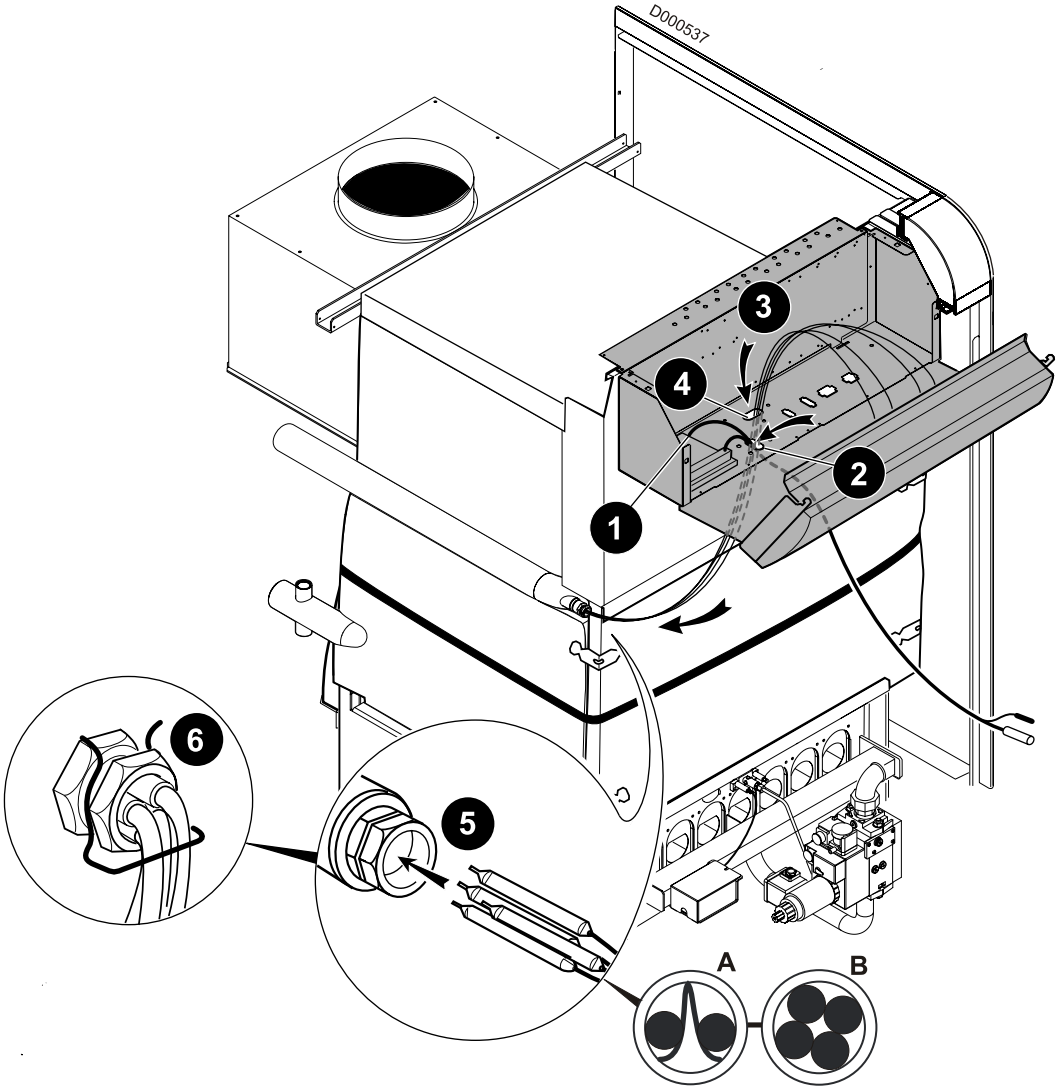

1. Dérouler le câble sonde d'ionisation.
2. Faire passer le câble par la découpe située dans la partie inférieure du tableau.
3. Faire passer les capillaires des thermostats, du thermomètre et de la sonde par la découpe 4.

Les parties non-isolées des capillaires doivent obligatoirement être disposées à l'extérieur du tableau.

5. Mettre en place les bulbes dans le doigt de gant.

Tableau de commande	Bulbes	Détail	Séparateur de doigt de gant
B3	2	**A**	oui
DIEMATIC-m3	4	**B**	non
K3	4	**B**	non

6. Mettre en place le ressort de maintien.

Effectuer le raccordement électrique conformément à la notice du tableau de commande.

2.13Montage du thermostat anti-débordement de fumées

Belgique + Russie :

Le thermostat anti-débordement de fumées est obligatoire pour tous les modèles de chaudières et doit être monté systématiquement.

Le thermostat anti-débordement de fumées est livré avec le colis documentation.

Autres pays :

Le thermostat anti-débordement de fumées est livré en option.

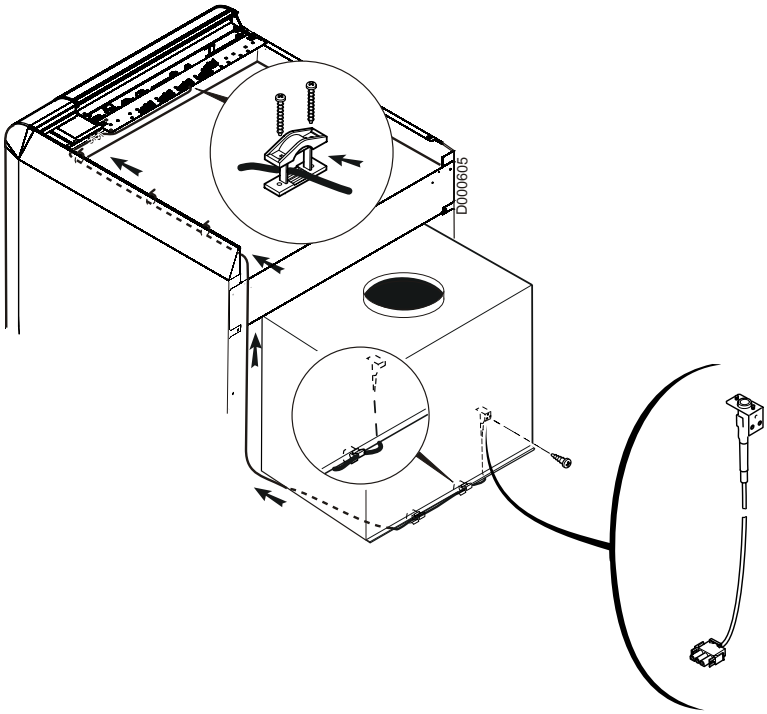

1. Positionner le thermostat anti-débordement de fumées à l'intérieur de l'antirefouleur sur les 3 trous prépercés, le fixer avec la vis livrée avec le kit.
2. Fixer l'équerre avec la vis livrée avec le kit.
3. Faire cheminer le câble côté raccordement 230V jusqu'au tableau de commande.
   Fixer le câble avec des colliers, serre-câbles et clips.

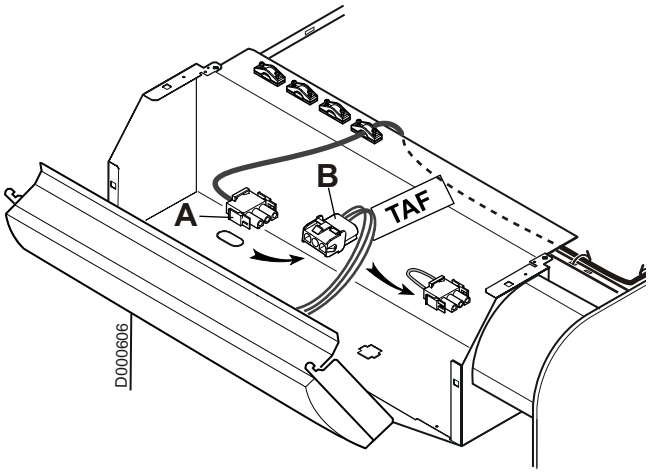

4. Retirer le connecteur pont du faisceau tableau.
5. Brancher le connecteur **A** sur le connecteur **B**.

2.14Montage du transformateur de séparation de circuit 160 VA

Belgique + Russie :

Le transformateur de séparation de circuit est obligatoire pour tous les modèles de chaudières et doit être monté systématiquement.

Le transformateur de séparation de circuit est livré avec le colis documentation.

Autres pays :

Le transformateur de séparation de circuit est livré en option.

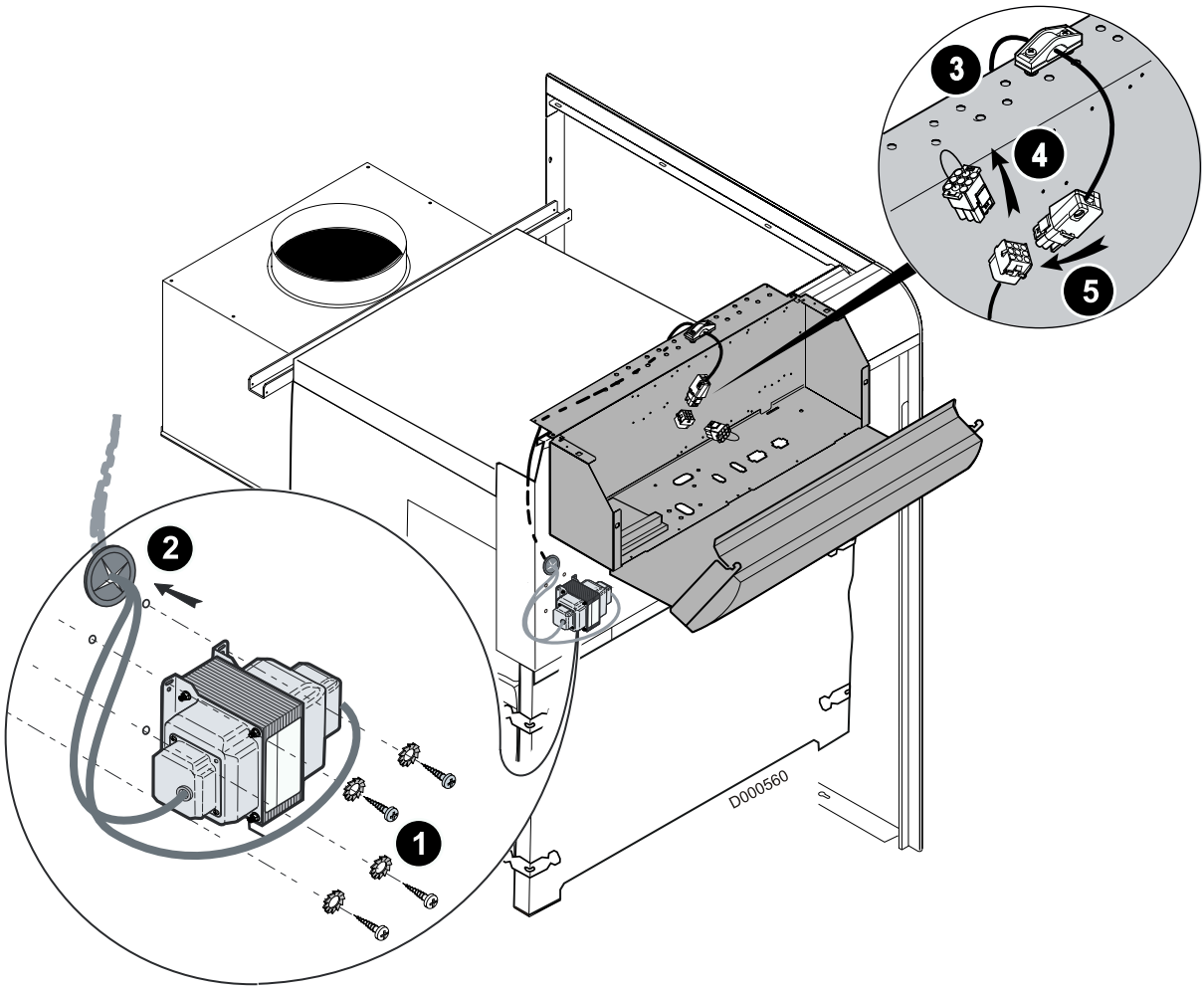

1. Fixer le transformateur de séparation de circuit sur le support avant.
2. Faire passer le faisceau du transformateur par le trou prévu à cet effet dans le support avant en mettant en place la membrane passe-fil livrée avec le kit.
3. Fixer le faisceau sur un arrêt de traction du tableau de commande.
4. Retirer le connecteur pont du faisceau tableau.
5. Raccorder le connecteur 6 plots du kit.

2.15Montage du panneau latéral gauche

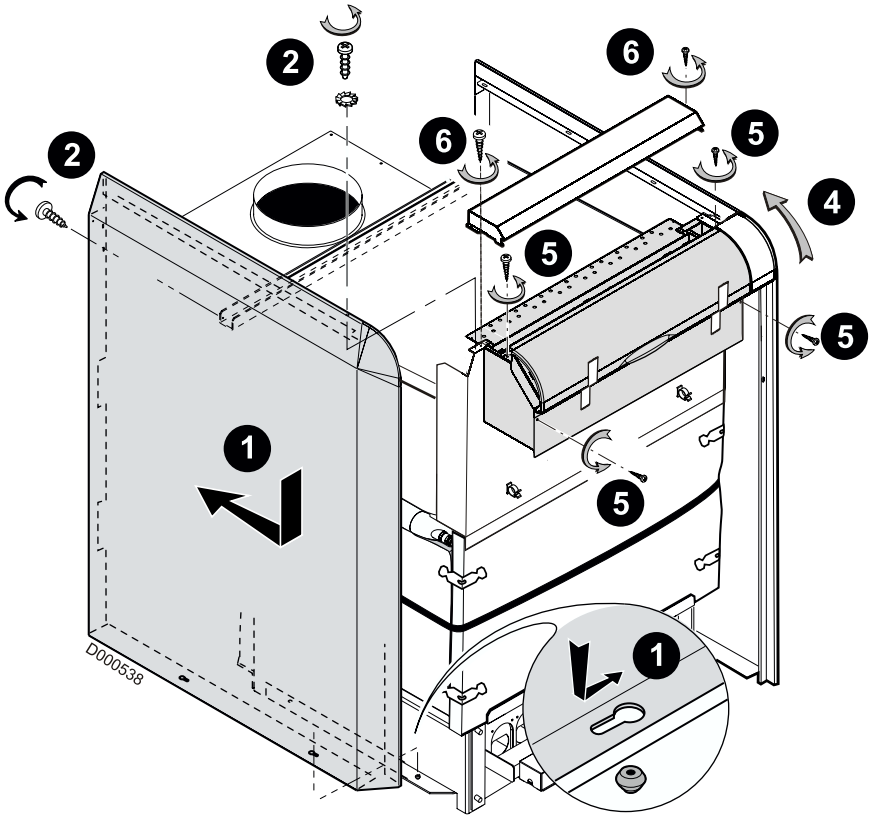

1. Poser le panneau latéral gauche
   Poser les 2 boutonnières dans les douilles du socle et le glisser vers l'arrière.
2. Fixer le panneau sur le support avant.
3. Fixer le panneau sur le raidisseur.
   Serrer les écrous de fixation du raidisseur.
4. Refermer le tableau de commande.
5. Visser les 4 vis.
6. Remonter le capot de protection.

2.16Branchement ligne gaz et raccordements électriques

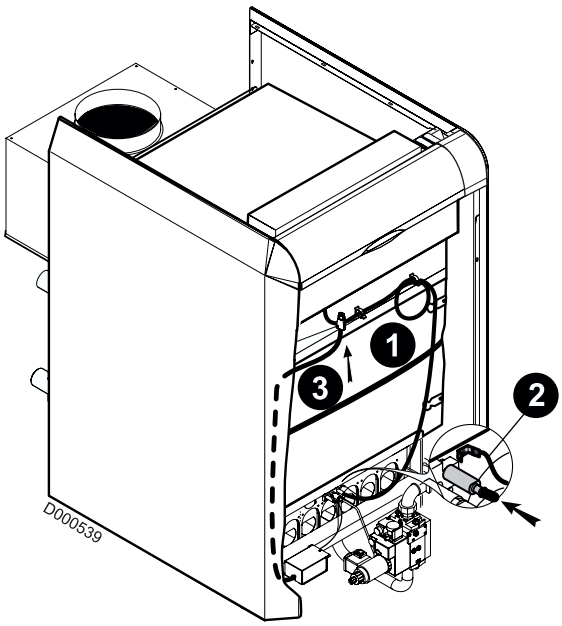

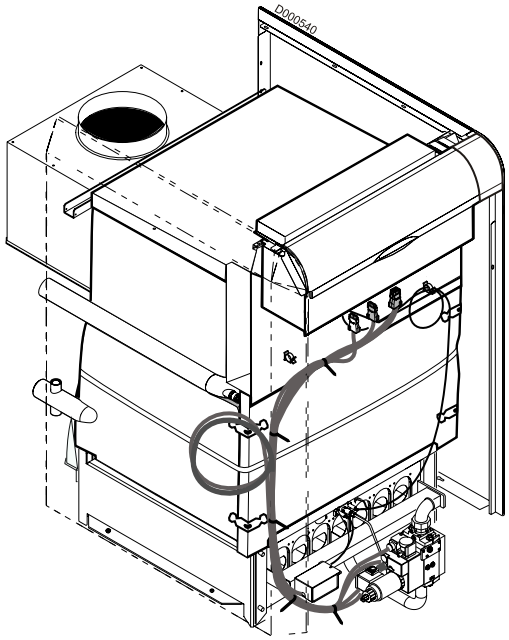

❶ Faire passer le câble d'ionisation dans les attache-câbles.

❷ Brancher le câble d'ionisation sur l'électrode d'ionisation (électrode à droite).
Brancher le fil de masse.

i Veiller à séparer au mieux le câble d'ionisation du faisceau électrique ligne gaz.

❸ Brancher le connecteur du circuit allumage sous le tableau de commande.

- Retirer la housse de protection de la vanne gaz.
- Dérouler le câble du pressostat gaz ainsi que celui du circuit vanne gaz.
- Réunir le câble pour former un faisceau propre et fixer ce faisceau à l'aide des serre-câbles en faisant glisser l'excédent entre le panneau latéral gauche et l'isolation afin d'éviter tout contact avec des pièces chaudes (plaque foyère...).

2.17 Montage de l'habillage

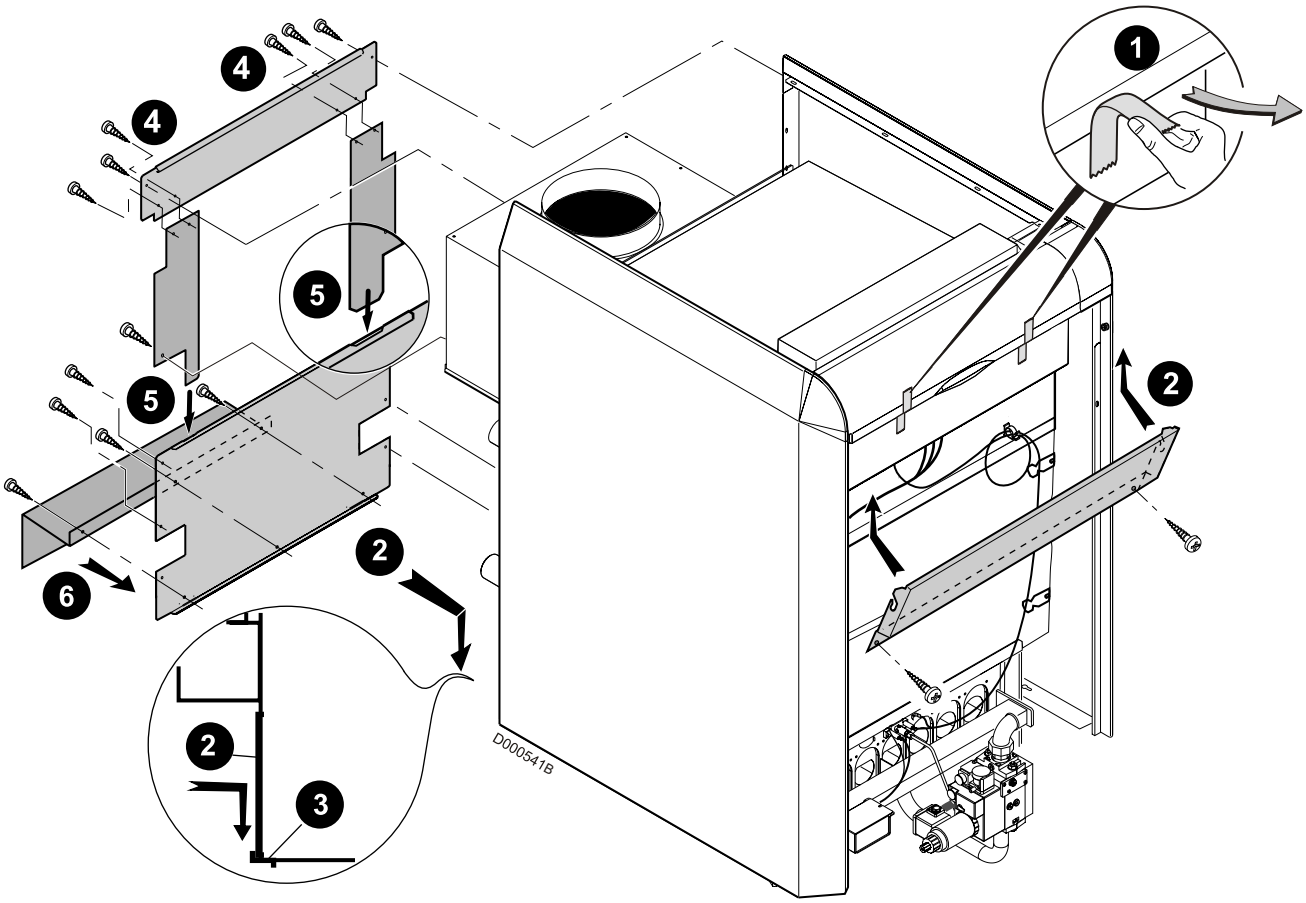

1. Retirer les bandes adhésives de fixation du volet.
2. Mettre en place le panneau avant supérieur.
3. Mettre en place le panneau arrière inférieur en l'enfilant dans le pli de la traverse arrière puis le fixer
4. Assembler les 3 parties du panneau arrière supérieur.
5. Mettre en place le panneau en l'emboitant dans les 2 encoches puis le fixer.
6. Uniquement **DTG 330 S** : Monter le déflecteur arrière.

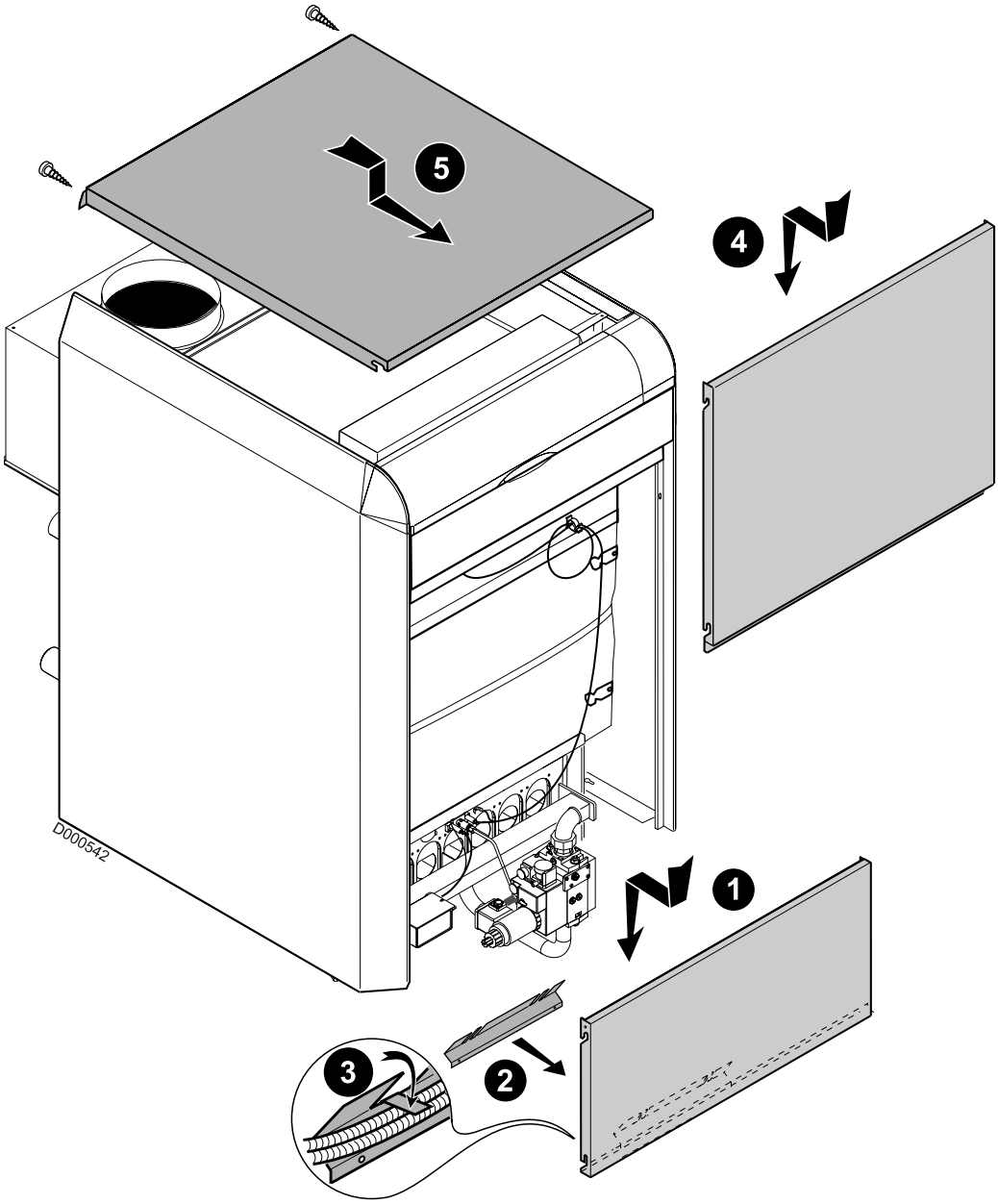

1. Mettre en place le panneau avant inférieur.
2. Mettre en place les câbles du brûleur dans le chemin de câble.
3. Replier la patte.
   Placer le reste des câbles entre le panneau latéral gauche et le corps de chaudière pour éviter qu'ils ne rentrent en contact avec des parties chaudes tel que le tiroir brûleur.
4. Mettre en place le panneau avant intermédiaire.
5. Mettre en place le chapiteau et le fixer.

DE DIETRICH THERMIQUE S.A.S.

www.dedietrich.com

Direction des Ventes France
57, rue de la Gare
F- 67580 MERTZWILLER
+33 (0)3 88 80 27 00
+33 (0)3 88 80 27 99

DE DIETRICH HEIZTECHNIK

www.dedietrich.com

Am Concorde Park 1 - B 4 / 28
A-2320 SCHWECHAT / WIEN
+43 (0)1 / 706 40 60-0
+43 (0)1 / 706 40 60-99
office@dedietrich.at

DE DIETRICH HEIZTECHNIK

www.dedietrich.com

Rheiner Strasse 151
D- 48282 EMSDETTEN
+49 (0)25 72 / 23-5
+49 (0)25 72 / 23-102
info@dedietrich.de

NEUBERG S.A.

www.dedietrich.com

39 rue Jacques Stas
L- 2010 LUXEMBOURG
+352 (0)2 401 401

VAN MARCKE

www.vanmarcke.be

Weggevoerdenlaan 5
B- 8500 KORTRIJK
+32 (0)56/23 75 11

DE DIETRICH

www.dedietrich.com

8 Gilyarovskogo Str. 7
R- 129090 MOSCOW
+7 495.974.16.03
+7 495.974.66.08
dedietrich@nnt.ru

VESCAL S.A.

www.chauffer.ch / www.heizen.ch

Z.I de la Veyre, St-Légier
1800 VEVEY 1
+41 (0)21 943 02 22
+41 (0)21 943 02 33

DE DIETRICH

www.dedietrich.com

Room 512, Tower A, Kelun Building
12A Guanghua Rd, Chaoyang District
C-100020 BEIJING
+86 (0)106.581.4017
+86 (0)106.581.4018
+86 (0)106.581.7056
+86 (0)106.581.4019
contactBJ@dedietrich.com.cn

La société De Dietrich Thermique SAS ayant le souci de la qualité de ses produits, cherche en permanence à les améliorer. Elle se réserve donc le droit, à tout moment de modifier les caractéristiques indiquées dans ce document

De Dietrich

DE DIETRICH THERMIQUE
57, rue de la Gare F- 67580 MERTZWILLER - BP 30
www.dedietrich.com

AD001Z • 02.2006